COOL-SPACE® 200

Cool-Space 200 ofrece un poderoso enfriamiento integrado en un práctico paquete portátil. Cuando se requiere máximo enfriamiento y no se desea ocupar demasiado espacio, su diseño apilable permite que varias unidades funcionen simultáneamente, garantizando así la productividad de los empleados y la comodidad de los clientes.

CARACTERÍSTICAS CLAVE

- Enfriamiento rápido de los espacios interiores y exteriores hasta 33 °F (18 °C)
- Ideal para refrescar por zonas, estaciones de trabajo y patios
- Motor ultra silencioso y de alta velocidad
- Medios de enfriamiento de 4 pulgadas (10 centímetros) tratados con resina
- Diámetro dual del ventilador: 10 pulgadas (25 centímetros)
- Depósito de 8 galones (30 litros) que dura hasta 3 horas sin conexión de manguera

ÁREA DE COBERTURA	FLUJO DE AIRE	CONTROL	VOLTAJE
HASTA 800 PIES CUADRADOS (75 METROS CUADRADOS)	HASTA 1,800 CFM (75 METROS CUADRADOS)	VELOCIDAD VARIABLE	110 V

BIG ASS FANS®
EXCEPTIONALLY ENGINEERED

CONOZCA MÁS ACERCA DE COOL-SPACE

Conozca más en **bigassfans.com/evaporative-coolers** o llame al **877-BIG-FANS** para solicitar una cotización gratuita personalizada.

ESPECIFICACIONES TÉCNICAS

COOL-SPACE® 200

CONDICIONES MÁS FRÍAS DE FORMA INMEDIATA

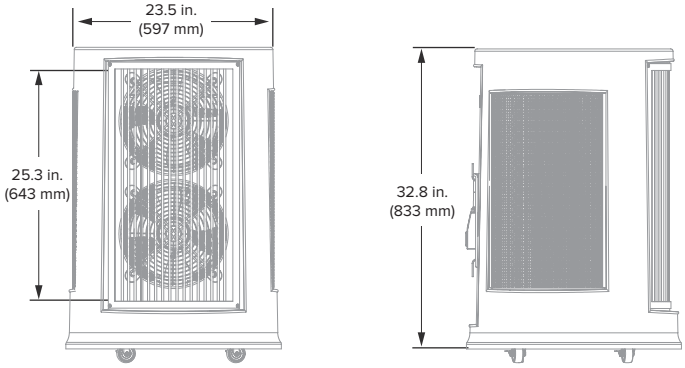

Especificaciones técnicas

Modelo	Motor	Información sobre pedidos	Peso	Capacidad de agua	Presión de suministro de agua de entrada	Potencia de alimentación e interruptor requerido	Ambiente[1]	Amperaje[2]	Flujo de aire y cobertura	Nivel sonoro[3]	Temperatura de funcionamiento
Cool-Space 200	0.32 hp	F-EV1-1001S75V60	51 lb (23.1 kg)	8 gal (30.3 L)	120 PSI máximo	120 VCA, 60 Hz, 1Φ, 15 A	Espacio interior o exterior bien ventilado	2.7 A	900–1,800 cfm 800 sq ft	75 dBA	0–104 °F (-18–40 °C)

Construcción

Carcasa	Motor	Fuente de alimentación	Suministro de agua	Medios de enfriamiento	Mantenimiento
Diseño de bajo perfil Carcasa de polietileno rotomoldeado resistente a los rayos UV Ruedas giradoras con bloqueo	Velocidad variable, alta eficiencia y totalmente cerrado	Cable de alimentación de 10 pies (3 m) protegido contra fallas de conexión a tierra que se conecta a una toma de corriente estándar Envoltura de cable para un fácil almacenamiento	Compatible con una manguera de jardín estándar o un tanque de suministro portátil Nivel de agua regulado mediante una válvula de flotador Depósito incorporado para uso prolongado	Hecho de celulosa de 4 in. (102 mm) de espesor, corrugada y estriada	Práctica tapa para el depósito que facilita el acceso para el tratamiento del agua Tapón de drenaje para vaciar el agua

[1] No apto para ambientes con aire salino.
[2] El amperaje máximo incluye las clasificaciones del ventilador y la bomba.
[3] Los ventiladores se someten a pruebas con sonido en un entorno de laboratorio. Los resultados reales en condiciones de campo pueden variar de acuerdo con las superficies que reflejan el sonido y las condiciones ambientales.

Los plazos de entrega pueden variar.
Consulte la garantía completa para obtener información sobre la cobertura.

BIG ASS FANS

ESTADOS UNIDOS
BIGASSFANS.COM
877-244-3267

CANADÁ
BIGASSFANS.COM
844-924-4277

AUSTRALIA
BIGASSFANS.COM/AU
1300 244 277

SINGAPUR
BIGASSFANS.COM/SG
65 6709 8500

MALASIA
BIGASSFANS.COM/SG
603 5565 0888

© 2020 Delta T LLC bajo el nombre comercial de Big Ass Fans. Todos los derechos reservados. | EVA-MKTG-187-SPN-01 REV. D | 08/25/21

Las especificaciones están sujetas a cambios sin previo aviso.